ЭНЕРГОМИР
www.energomir.su

Fluendo CF

Газовый проточный водонагреватель с открытой камерой сгорания

- Увеличенная мощность для большего количества воды (11 и 14 л при ΔT=25°C)
- Пьезорозжиг или электронный розжиг (от батарейки) для экономии газа
- Использование качественных материалов:
  - медь для теплообменника и камеры сгорания, - латунь для водяного узла
- Прост в установке и компактен:
  - 580 x 318 x 259 мм (11 л) - 580 x 374 x 259 мм (14л)
- Независимые регулировки мощности горелки и протока воды
- Модуляция мощности в зависимости от протока воды

Технические характеристики

		FLUENDO P ПЬЕЗОРОЗЖИГ		FLUENDO E ЭЛЕКТРОННЫЙ РОЗЖИГ	
		Fluendo 11CF P	Fluendo 14CF P	Fluendo 11CF E	Fluendo 14CF E
Запальная горелка		Постоянно	Постоянно	-	-
Электронное зажигание		-	-	Да	Да
Максимальная тепловая производительность	кВт	21,6	27	21,6	27
Минимальная \ макс полезная мощность	кВт	8\19,2	9\24,3	8\19,2	9\24,3
Расход горячей воды при (ΔT=55°C) - селектор закр.	л/мин.	от 2 до 5	от 2 до 6,3	от 2 до 5	от 2 до 6,3
Расход горячей воды при (ΔT=25°C)	л/мин.	11	14	11	14
Минимальный расход горячей воды	л/мин.	2,5	2,5	2,5	2,5
Максимальное рабочее давление	бар	10	10	10	10
Минимальное давление - селектор закрыт	бар	0,2	0,2	0,2	0,2
Мощность		-	-	1,5 V LR 20	1,5 V LR 20
Вес	кг	10	12	11	12
Тип газа (N - натуральный, B - бутан, P - пропан)		N\B\P	N\B\P	N\B\P	N\B\P

Характеристики

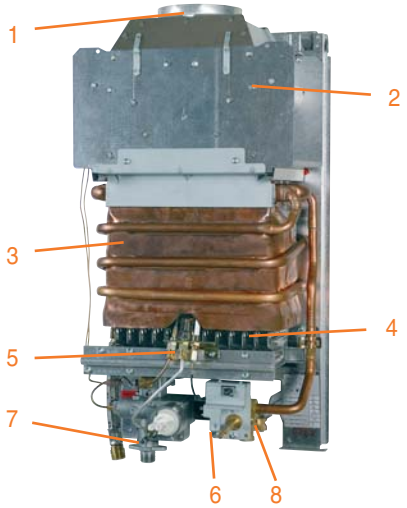

1. Удаление дыма ∅110 (11л) и ∅125 (14л)
2. Подача воздуха сверху
3. Камера сгорания с «водяной рубашкой»
4. Горелка из нержавеющей стали
5. Термопара / запальник / пьезорозжиг
6. Кнопка пьезорозжига (кнопка розжига)
7. Газовый узел с регулировкой мощности и регулировкой давления
8. Водяной узел с ограничителем прототока и встроенным фильтром

Габаритные размеры

МОДЕЛЬ	∅	A
11 л	110	318
14 л	125	374

G = Подача газа ∅1/2"
EF Вход холодной воды ∅1/2"
EC Выход горячей воды ∅1/2"

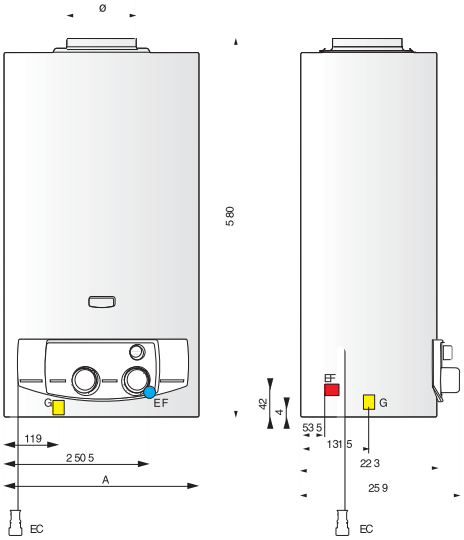

Установка

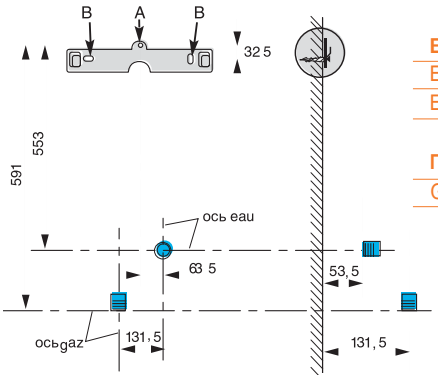

ВОДА

EF	Вход холодной воды ∅1/2"
EC	Выход горячей воды ∅1/2"

ГАЗ

G	Подача газа ∅1/2"